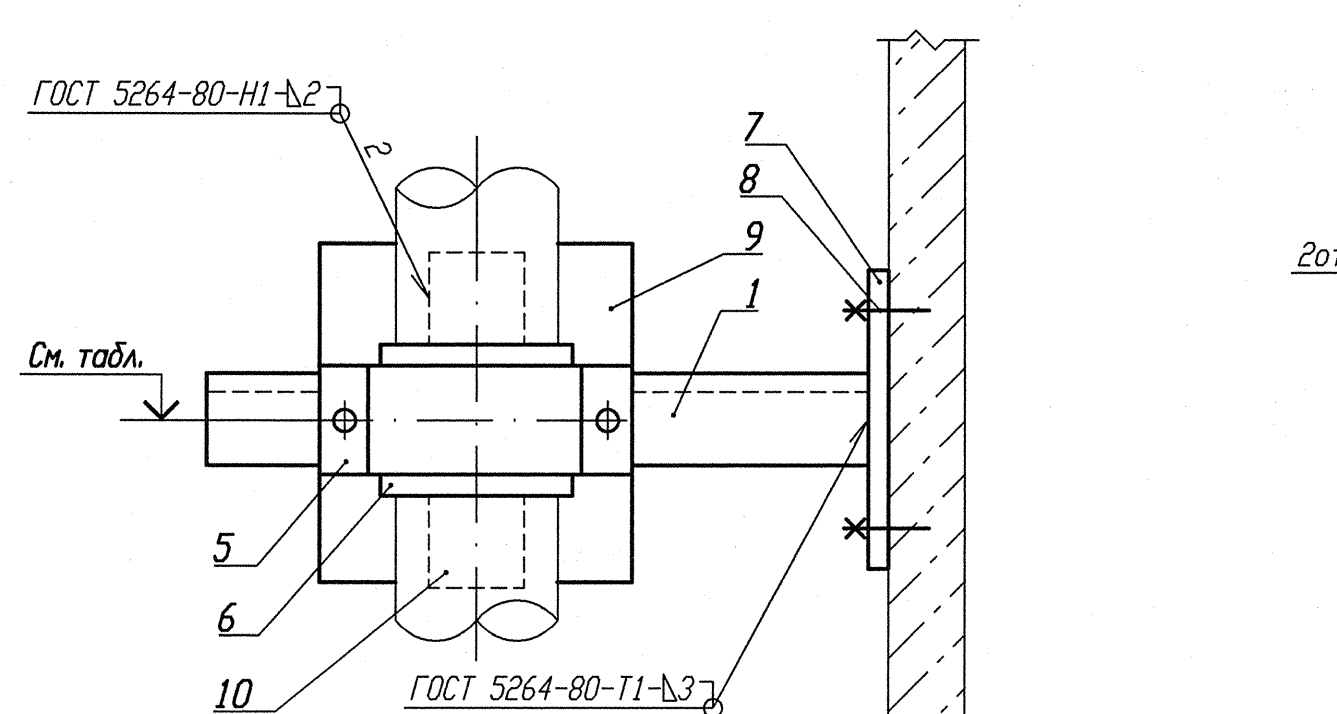

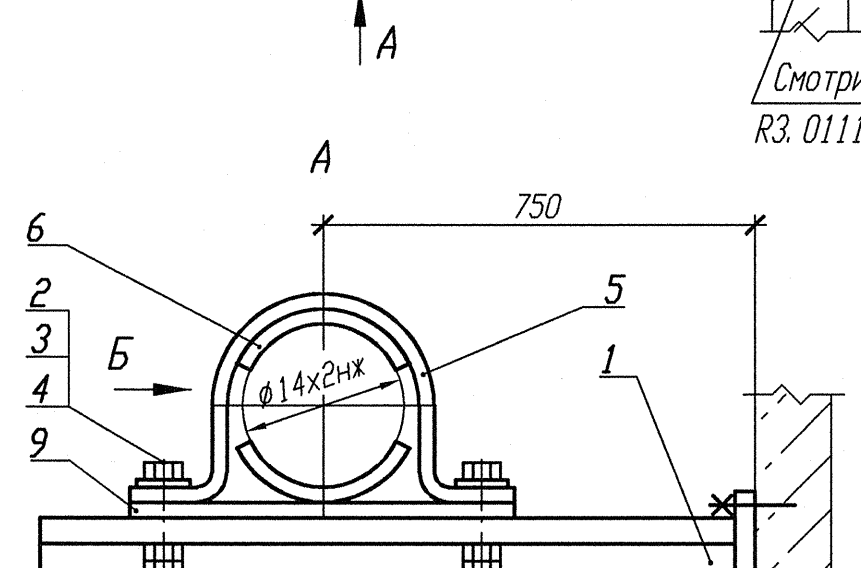

Деталь поз. 5 (Lр=100)

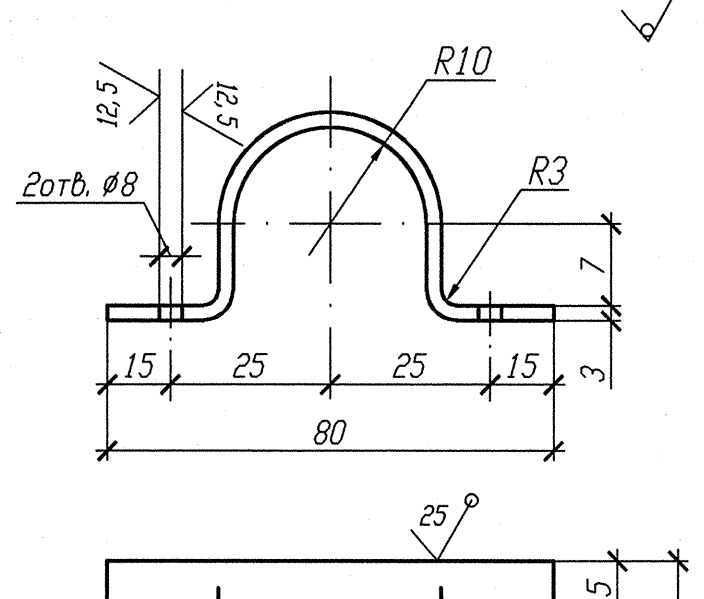

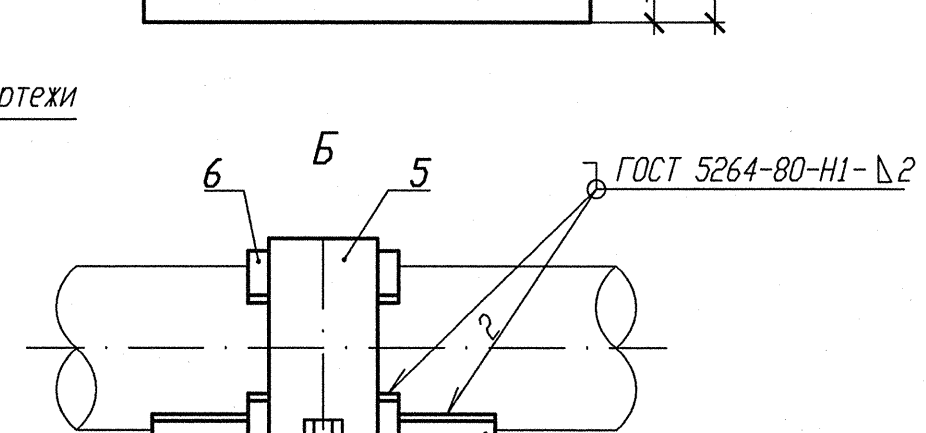

Деталь поз. 7

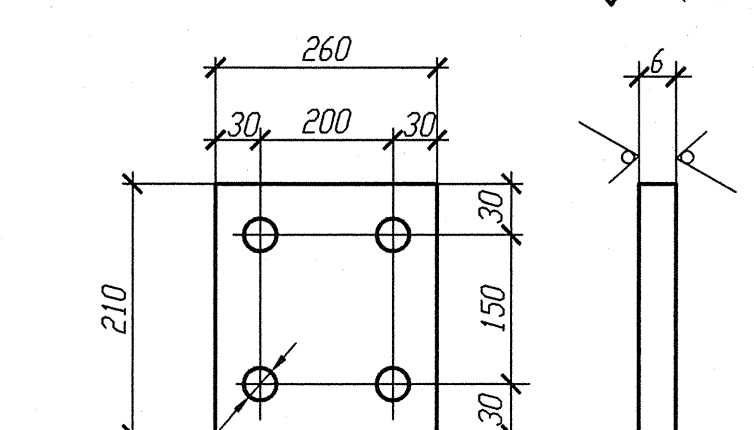

Деталь поз. 6

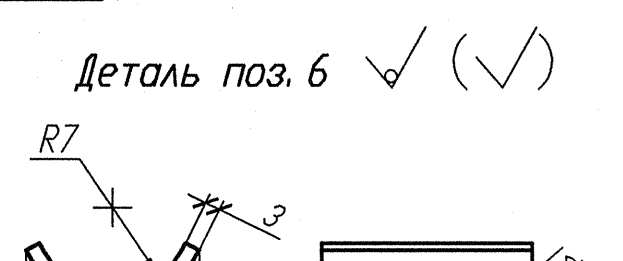

Деталь поз. 10

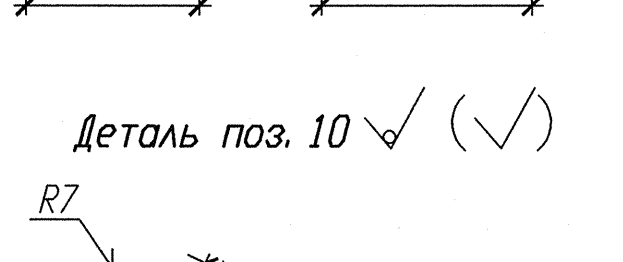

Спецификация деталей

Поз.	Обозначение	Наименование	Кол.	Материал	Масса, кг ед.	Масса, кг общ.	Приме-чание
1	ГОСТ 8509-93	Уголок В 50х50х5 l=410	1	Ст 3 пс 2-сб ГОСТ 535-2005	1,546	1,546	
2	ГОСТ 7798-70	Болт М6-6gх30.56.35	2	35 ГОСТ 1050-88	0,009	0,018	
3	ГОСТ 11371-78	Шайба А.6х2.02.Ст3пс	2	ОК360В-2-IV-Ст3пс ГОСТ 16523-97	0,0014	0,0028	
4	ГОСТ 5915-70	Гайка М6-6Н.8.35	4	35 ГОСТ 1050-88	0,0026	0,0104	
5	БК-1998784	Полухомут Б-ПН-3х100х30	1	ОК360В-4-IV-Ст3сп-сб ГОСТ 16523-97	0,08	0,08	
6	БК-1998785	Прокладка Б-ПН-3х22х50	2	12Х18Н10Т-М4г ГОСТ 5582-75	0,03	0,06	
7	ГОСТ 19903-74	Лист Б-ПН 6х210х260	1	Ст 3 сп 5-сб ГОСТ 14637-89	2,5717	2,5717	
8	ГОСТ 28778-90	Болт БСР 10х100 У3	4	Сборный	0,0906	0,3624	
9	ГОСТ 19903-74	Лист Б-ПН 3х150х80	1	ОК360В-4-IV-Ст3сп-сб ГОСТ 16523-97	0,283	0,283	
10	БК-1998786	Упор Б-ПН-3х22х50	2	12Х18Н10Т-М4г ГОСТ 5582-75	0,03	0,06	
	ГОСТ 2246-70	Проволока		СВ-04Х19Н11М3		-	
	ГОСТ 9467-75	Электроды		УОНИИ 13/45		-	
				Итого:		4,994	

N опоры	Рабочее состояние: Усилия, кН Px	Py	Pz	Моменты, кН.м Mx	My	Mz	Холодное состояние: Усилия, кН Px	Py	Pz	Моменты, кН.м Mx	My	Mz	Сейсмическое состояние: Усилия, кН Px	Py	Pz	Моменты, кН.м Mx	My	Mz	Отметка опоры
3TV10Y145	0,015	0,046	0,044	0,006	0,003	0,006	-0,001	0,001	-0,046	0	0	0	0,003	0,005	0,006	0,001	0	0	+15,550
3TV10Y146	0,046	0,065	0,047	0,006	0,008	0,011	0,002	0	-0,037	0	-0,001	0	0,003	0,006	0,005	0,001	0	0	+15,450
3TV10Y147	0,030	0,128	0,151	0,016	0,006	0,009	0	-0,001	-0,026	0	0	0	0,002	0,004	0,003	0	0	0	+15,150

1 Привязку опоры смотри изометрический чертеж 3TV11Z06, 3TV11Z39, 3TV11Z41.
2 Сварку производить по ГОСТ 5264-80.
3 Отметка трубопровода подлежит уточнению в соответствии с уклоном трубопровода.
4 Максимальная нагрузка на опору Р дана с учетом сейсмического воздействия.
5 Спецификация составлена на одну опору.
6 Изготовить три комплекта.

АРХИВНЫЙ ЭКЗЕМПЛЯР

Изм.	Кол. уч.	Лист	Nдок.	Подпись	Дата
Инж. Сх.		Случевская			12.02
Пров. инж. Ік.		Швабинский			12.02
Пров. вед. инж.		Махотина			12.02
Н. контр.		Краснояров			13.02

Инв. N подл. R3.03732.1.0.13
Лист 129

R3.TV10.3095.013.03.00.047

Ростовская АЭС Блок 3

Реакторное отделение
Герметичная часть
Трубопроводы отбора проб
Рр больше 2,2 МПа

Стадия	Лист	Листов
Р		1

Опора неподвижная
3TV10Y145, 3TV10Y146, 3TV10Y147

ОАО "НИАЭП" 2013

Формат А4х3

Инв. N подл.	Подп. и дата	Взам. инв. N
R3.03732.1.0.13	12.03.13	